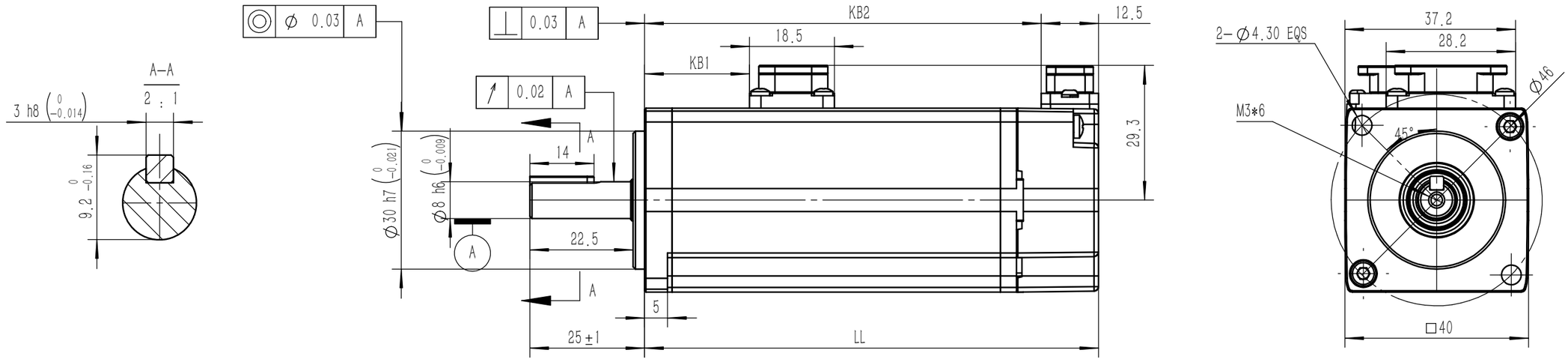

动力线插座引出线定义 Power cable connector specification	颜色 Color	引出线标识 Pin No.	动力线插头 Power cable connector
W	白 White	1	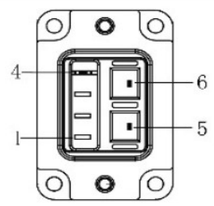
U	蓝 Blue	2	
V	红 Red	3	
FG	/	4	
B1	蓝 Blue	5	
B2	蓝 Blue	6	

编码器插座引出线定义 Encoder connector specification			
引出线标识 Pin No.	编码器 Encoder	颜色 Color	编码器插头 Encoder connector
1	S+	黄 Yellow	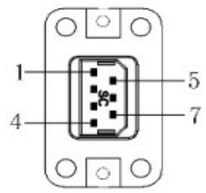
2	S-	棕 Brown	
3	BAT+	蓝 Blue	
4	PG5V	红 Red	
5	PG0V	黑 Black	
6	BAT-	白 White	
7	FG	24AGW黄 Yellow	

电机型号 Motor model	编码器类型 Encoder model	电机重量 (Kg) Weight (Kg)	电机本体尺寸 (mm) External dimensions (mm)		
			LL	KB1	KB2
EM3A-A5ALA243（243-N）	L：23位绝对值编码器 L：23 bit absolute encoder	0.45	98.9	22.9	86.4
EM3A-01ALA243（243-N）		0.56	114.9	38.3	102.4